Alle Rechte vorbehalten/ *All rights reserved*

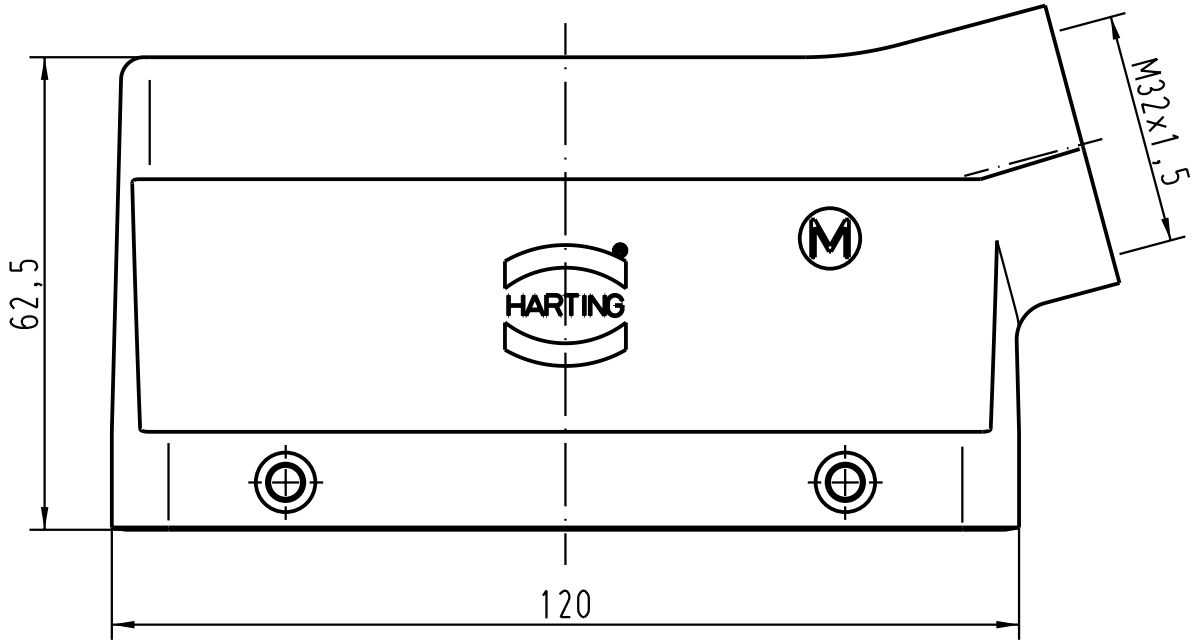

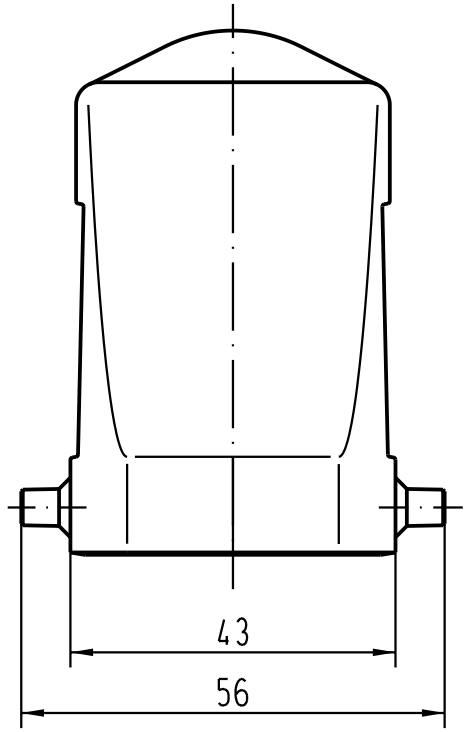

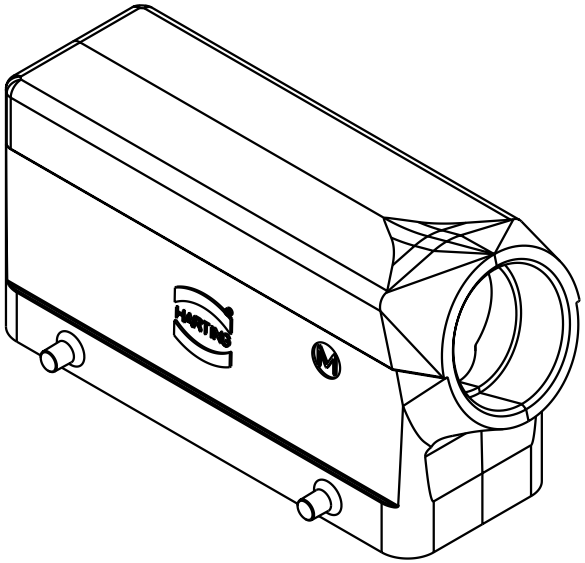

All Dimensions in mm
Original Size DIN A 4

Techn. Character.

Nicht tolerierte Masse/ *Free size tolerances*

	Dat.	Name	Massstab/ *Scale*
Detail.	06.01.03	Loe.	1 : 1
Insp.		SDT.	
Stand.			

410309

Mod.	Dat.	Name

HARTING Electric GmbH & Co. KG
D-32339 Espelkamp

Han 24B-gs-M32

Tüllengehäuse/
hoods

TB 19 30 024 1522

Blatt/ *page*

Sub.